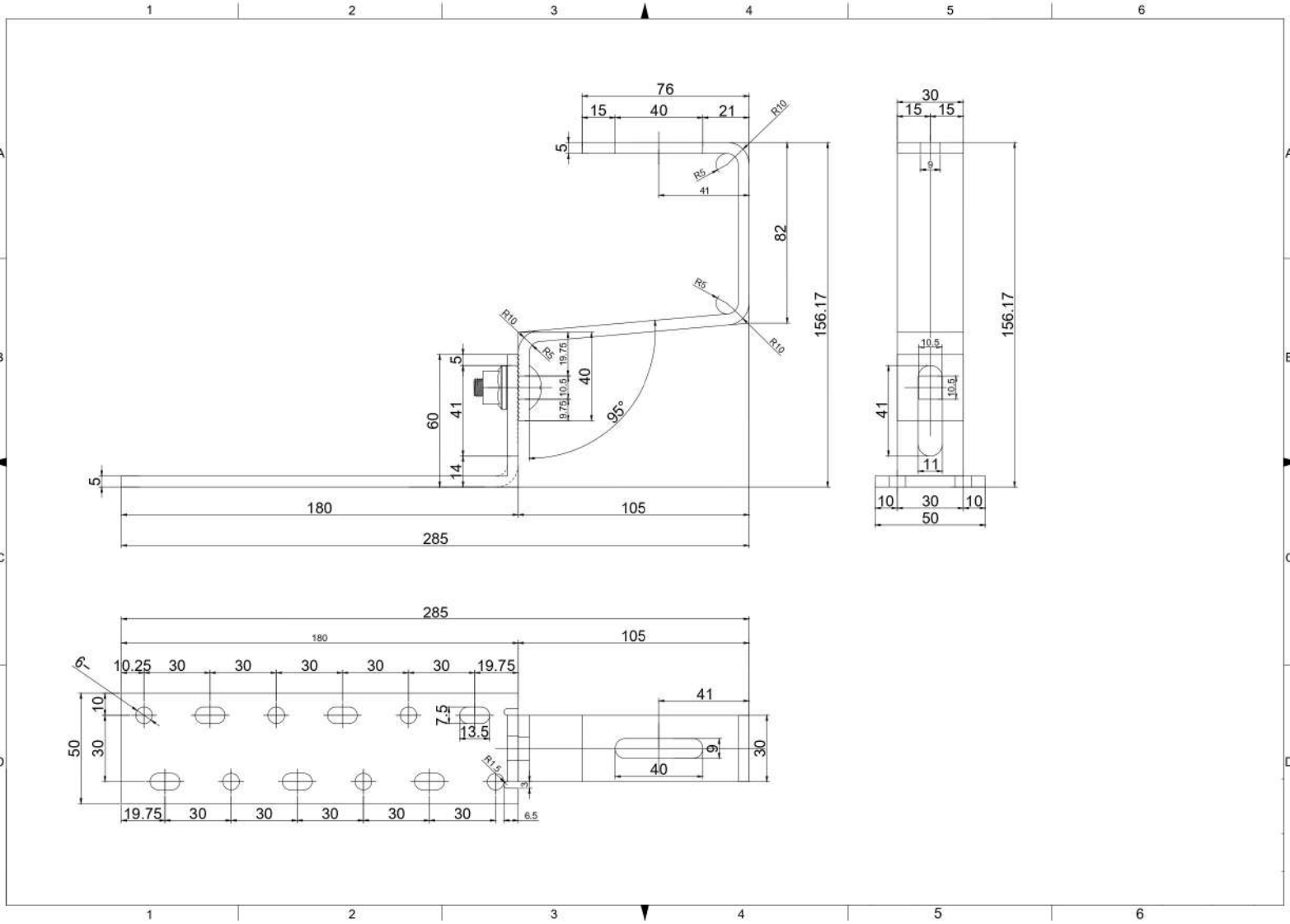
76
15
40
21
R10
5
R5
41
82
156.17
R5
R10
R10
R5
19.75
10.5
9.75
40
95°
5
60
41
14
5
180
105
285
30
15
15
9
156.17
10.5
10.5
41
11
10
30
10
50
285
180
105
6°
10.25
30
30
30
30
30
19.75
10
7.5
13.5
50
30
R1.5
3
41
9
40
30
19.75
30
30
30
30
30
6.5